레 버

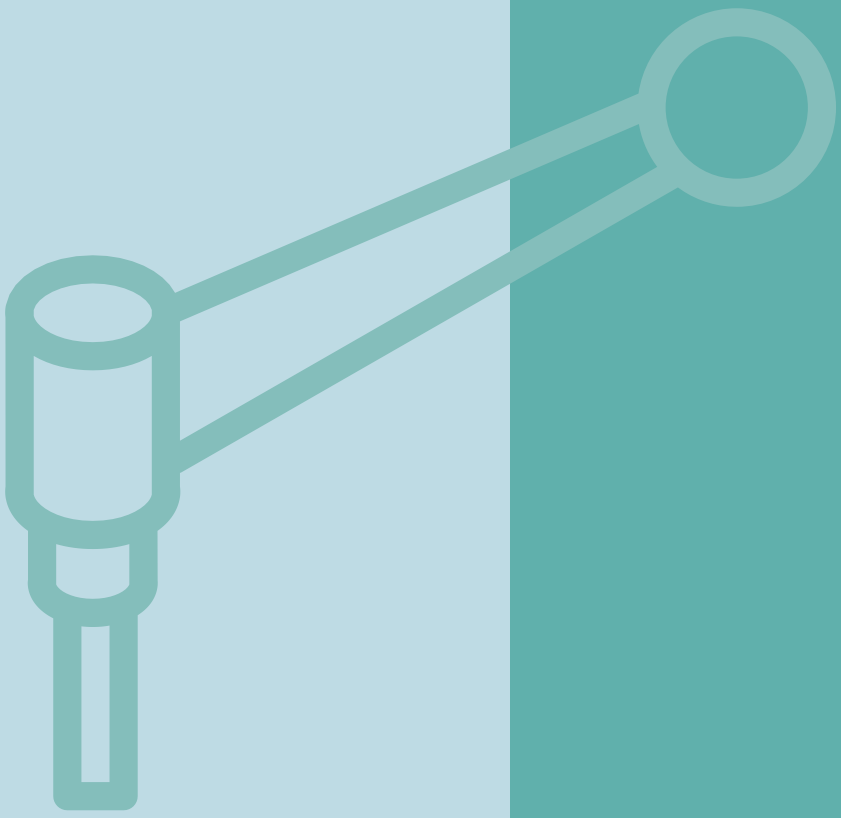

레버

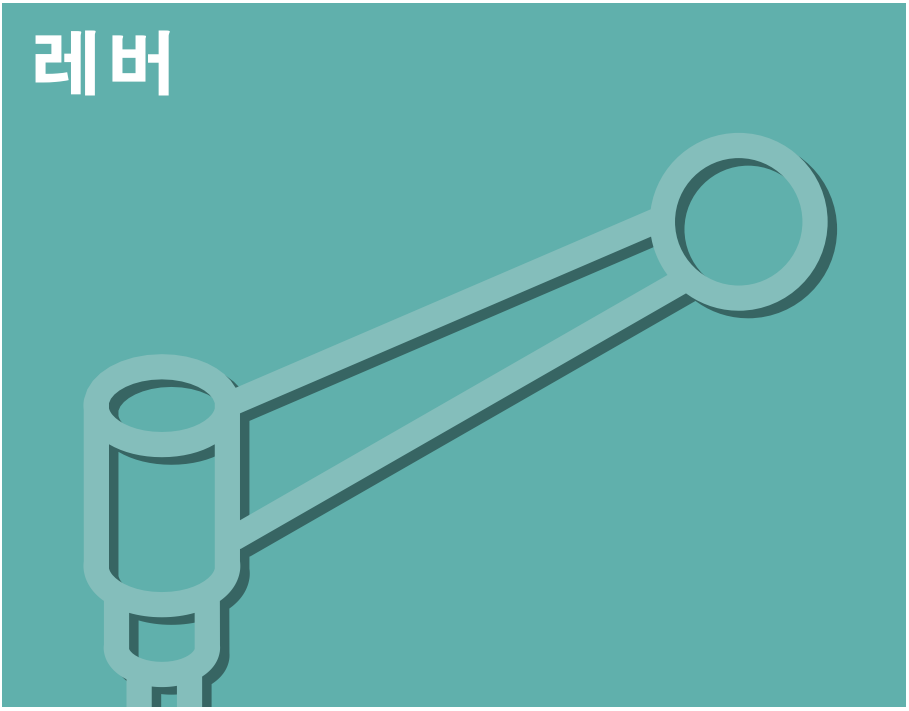

클램프 레버

NEW
SUS

게재쪽 164

품 번 FKF,FKP
사 양 나사 사이즈 M5~M16

K형 클램프 레버

SUS

게재쪽 166

품 번 KKF,KKR
사 양 나사 사이즈 M5~M16

클램프 레버

SUS

게재쪽 168

품 번 KF,KR
사 양 나사 사이즈 M4~M16

텐션 레버 안전 텐션 레버

SUS

게재쪽 170

품 번 TLF-N,TL-N,STF-N,ST-N
사 양 나사 사이즈 M10~M20

수평 텐션 레버

SUS

게재쪽 172

품 번 FTF,FT
사 양 나사 사이즈 M8~M16

고정 레버

게재쪽 174

품 번 FLR,FLS
사 양 센터홀경 Φ6~Φ16

액티머 클램프

NEW

게재쪽 175

품 번 ACR1000,ACL1000
사 양 선회경 158

액티머 클램프

게재쪽 176

품 번 ACR,ACL
사 양 선회경 120

액티머 클램프 악세사리

게재쪽 177

품 번 AC-1,AC-2,AC-3

사 양 재질 스틸 (S45C)

아니스 클램프

게재쪽 178

품 번 ARN

사 양 레버 길이 85

아니스 클램프 악세사리

게재쪽 179

품 번 AR-1,AR-2,AR-3

사 양 재질 스틸

라체트 레버

게재쪽 180

품 번 RL

사 양 선회경 150~400

스판 록

게재쪽 182

품 번 SPN-A

사 양 적용 샤프트 외경φ8~φ16

필라 그립 레버

SUS PRICE DOWN

게재쪽 183

품 번 PGL

사 양 나사 사이즈 M6~M12

타원 그립 레버

SUS PRICE DOWN

게재쪽 184

품 번 OGL

사 양 나사 사이즈 M6~M12

유니컬 그립 레버

SUS

게재쪽 185

품 번 CGL

사 양 나사 사이즈 M6~M12

컨트롤 레버

게재쪽 186

품 번 CL

사 양 선회경 81,108,127

스냅 방식 볼 & 스프링

게재쪽 187

품 번 CLB

사 양 재질 스틸

볼 레버

게재쪽 188

품 번 BL

사 양 레버 길이 63~160

스위치 레버

게재쪽 189

품 번 WL

사 양 선회경 80~180

록킹 레버

SUS

게재쪽 190

품 번 LL

사 양 선회경 50,75,100

핸들위치 조정 자재 레버 클램프 레버

■클램프 레버

- 아연 다이캐스트 본체
- 레버 각도 20˚

■안전 텐션 레버

- 푸쉬록 형
- All 스틸제
- 레버 각도 20˚

■텐션 레버

- All 스틸제
- 레버 각도 20˚

■수평 텐션 레버

- All 스틸제
- 레버 각도 0˚

특 징

- 클램핑 포지션을 바꾸지 않고, 레버위치를 안전하고 편리한 방향으로 조정할 수 있습니다.
- 좁은 장소에서도 레버를 셋트할 수 있으므로, 취부 스페이스가 절약됩니다.
- 렌치나 스패너를 찾는 시간이 절약됩니다.
- 불필요한 너트나 볼트의 소모가 없습니다.

- All 스틸제, 레버각도가 0°인 플랫트형 등, 종류, 나사사이즈가 풍부합니다.
- 레버를 아래로 누르면 톱니바퀴물림이 작용하는 역조작 레버위치조정자재레버(푸쉬록 형)도 준비되어 있습니다.

타입

- 클램프 레버
- 텐션 레버
- 수평 텐션 레버
- 안전 텐션 레버

사용예 및 사용방법

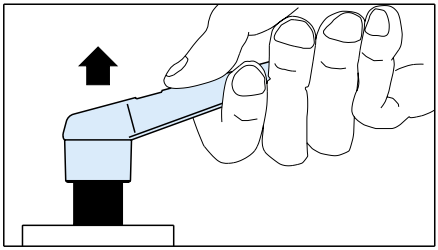

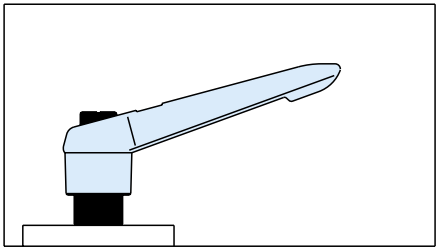

(1) 톱니바퀴 물림이 떨어질 때까지 레버를 들어올려 주세요.

(2) 레버가 자유자재상태에서 희망위치까지 돌려 주세요. 손을 떼면 내장 스프링에 의해 레버는 다시 록됩니다.

(3) 레버가 내려간 상태에서 돌리면 클램핑할 수 있습니다.

FKF,FKR 클램프 레버

NEW SUS 방청

FKF-BR FKF-OG FKR-SV FKR-CR-SUS

레 버
- Ma. 재 질 아연 다이캐스트
- Tr. 처 리 도장 or 크롬도금
- Co. 색 상 검정/오렌지 은색(도장품)

나사부 <스틸제>
- Ma. 재 질 스틸
- Tr. 처 리 검정 착색

<SUS제>
- Ma. 재 질 스테인레스 스틸

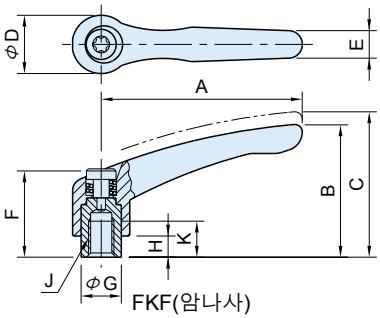

FKF(암나사)

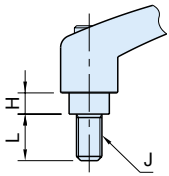

FKR (수나사)

타 입		치수	A	B	C	D	E	F	G	H	J	K
FKF FKR	5	16	40	31	34	14	7	24.5	10	4	M 5×0.8	9
	6										M 6×1	
	8	20	65	42.5	45.5	19	9.5	28.5	13.5	6.5	M 8×1.25	12
	10	22	80	54.5	58.5	22	11	37	16	10	M10×1.5	14
	12	24	95	63	67.5	27.5	13	43	19		M12×1.75	17
	16	26	110	73	77.5	32	15	49	23	12	M16×2	23

타 입		L(나사길이)										
FKR-BR	5	10	15	20	25	30	40	50				
	6	10	15	20	25	30	40	50				
FKR-OG	8		15	20	25	30	40	50	60			
	10			20	25	30	40	50	60			
FKR-SV	12				25	30	40	50	60	70	80	90
	16					30	40	50	60	70	80	90

타 입		L(나사길이)					
FKR-CR-SUS	5	10	15				
	6	10	15	20	25	30	
	8		15	20	25	30	40
	10			20	25	30	
	12						
	16						

■FKF(암나사)

스틸제				SUS제		질량 (g)
검 정 품 번	오렌지 품 번	은 색 품 번	가 격	크롬 도금 품 번	가 격	
FKF 5-BR	FKF 5-OG	FKF 5-SV	6,600	FKF 5-CR-SUS	19,600	40
FKF 6-BR	FKF 6-OG	FKF 6-SV	6,600	FKF 6-CR-SUS	19,600	
FKF 8-BR	FKF 8-OG	FKF 8-SV	8,400	FKF 8-CR-SUS	24,200	90
FKF10-BR	FKF10-OG	FKF10-SV	9,200	FKF10-CR-SUS	27,600	130
FKF12-BR	FKF12-OG	FKF12-SV	10,600	-	-	210
FKF16-BR	FKF16-OG	FKF16-SV	13,800			330

스 틸 제				SUS 제		질량 (g)
검 정	오렌지	은 색	가 격	크롬도금	가 격	
품 번	품 번	품 번		품 번		
FKR5×10-BR	FKR5×10-OG	FKR5×10-SV	7,000	FKR5×10-CR-SUS	20,700	40
FKR5×15-BR	FKR5×15-OG	FKR5×15-SV	7,000	FKR5×15-CR-SUS	20,700	41
FKR5×20-BR	FKR5×20-OG	FKR5×20-SV	7,000			42
FKR5×25-BR	FKR5×25-OG	FKR5×25-SV	7,000			43
FKR5×30-BR	FKR5×30-OG	FKR5×30-SV	7,000	-	-	45
FKR5×40-BR	FKR5×40-OG	FKR5×40-SV	7,600			47
FKR5×50-BR	FKR5×50-OG	FKR5×50-SV	7,600			49
FKR6×10-BR	FKR6×10-OG	FKR6×10-SV	7,000	FKR6×10-CR-SUS	20,700	40
FKR6×15-BR	FKR6×15-OG	FKR6×15-SV	7,000	FKR6×15-CR-SUS	20,700	41
FKR6×20-BR	FKR6×20-OG	FKR6×20-SV	7,000	FKR6×20-CR-SUS	20,700	42
FKR6×25-BR	FKR6×25-OG	FKR6×25-SV	7,000	FKR6×25-CR-SUS	20,700	43
FKR6×30-BR	FKR6×30-OG	FKR6×30-SV	7,000	FKR6×30-CR-SUS	20,700	45
FKR6×40-BR	FKR6×40-OG	FKR6×40-SV	7,600	-	-	47
FKR6×50-BR	FKR6×50-OG	FKR6×50-SV	7,600			49
FKR8×15-BR	FKR8×15-OG	FKR8×15-SV	8,900	FKR8×15-CR-SUS	25,300	100
FKR8×20-BR	FKR8×20-OG	FKR8×20-SV	8,900	FKR8×20-CR-SUS	25,300	101
FKR8×25-BR	FKR8×25-OG	FKR8×25-SV	8,900	FKR8×25-CR-SUS	25,300	102
FKR8×30-BR	FKR8×30-OG	FKR8×30-SV	8,900	FKR8×30-CR-SUS	25,300	103
FKR8×40-BR	FKR8×40-OG	FKR8×40-SV	9,400	FKR8×40-CR-SUS	26,500	110
FKR8×50-BR	FKR8×50-OG	FKR8×50-SV	9,400	-	-	115
FKR8×60-BR	FKR8×60-OG	FKR8×60-SV	9,400			120
FKR10×20-BR	FKR10×20-OG	FKR10×20-SV	9,900	FKR10×20-CR-SUS	28,800	150
FKR10×25-BR	FKR10×25-OG	FKR10×25-SV	9,900	FKR10×25-CR-SUS	28,800	153
FKR10×30-BR	FKR10×30-OG	FKR10×30-SV	9,900	FKR10×30-CR-SUS	28,800	157
FKR10×40-BR	FKR10×40-OG	FKR10×40-SV	10,600			162
FKR10×50-BR	FKR10×50-OG	FKR10×50-SV	10,600			170
FKR10×60-BR	FKR10×60-OG	FKR10×60-SV	10,600			170
FKR12×25-BR	FKR12×25-OG	FKR12×25-SV	11,400			235
FKR12×30-BR	FKR12×30-OG	FKR12×30-SV	11,400			240
FKR12×40-BR	FKR12×40-OG	FKR12×40-SV	12,100			246
FKR12×50-BR	FKR12×50-OG	FKR12×50-SV	12,100			252
FKR12×60-BR	FKR12×60-OG	FKR12×60-SV	12,100			260
FKR12×70-BR	FKR12×70-OG	FKR12×70-SV	12,100			270
FKR12×80-BR	FKR12×80-OG	FKR12×80-SV	12,100	-	-	280
FKR12×90-BR	FKR12×90-OG	FKR12×90-SV	12,100			290
FKR16×30-BR	FKR16×30-OG	FKR16×30-SV	15,000			380
FKR16×40-BR	FKR16×40-OG	FKR16×40-SV	15,000			390
FKR16×50-BR	FKR16×50-OG	FKR16×50-SV	15,000			405
FKR16×60-BR	FKR16×60-OG	FKR16×60-SV	15,000			420
FKR16×70-BR	FKR16×70-OG	FKR16×70-SV	16,100			430
FKR16×80-BR	FKR16×80-OG	FKR16×80-SV	16,100			440
FKR16×90-BR	FKR16×90-OG	FKR16×90-SV	16,100			450

사용예 및 사용방법

레버를 들어올리면, 맞물려 있던 레버와 나사부의 세레이션이 떨어집니다.

레버가 자유자재로 움직일 때 희망위치까지 돌려 주세요.

손을 떼면 내장 스프링의 힘으로 레버가 돌아가 클램프할 수 있는 상태가 됩니다.
(톱니바퀴수 20°의 경우,계산식360°/30=18°
18°마다 세레이션이 맞물립니다)

<<수주제작품에 대해 >>

※스틸제(-BR,-OG,-SV)에 대해서 SUS제의 수주제작을 받습니다. 각품번 마지막에 (-SUS)를 붙혀 발주하세요.
가격/납기는 별도 견적 드리겠습니다.

기입예 검정(암나사)의 경우 : FKF 5-BR-SUS 오렌지(수나사)의 경우 : FKR 5×10-OG -SUS

KKF,KKR K형 클램프 레버

SUS 방청

KKF-BR KKF-OG KKR-SV KKR-CR-SUS

레 버
- Ma. 재 질 아연 다이캐스트
- Tr. 처 리 도장 or 크롬도금
- Co. 색 상 검정/오렌지 은 색(도장품)

나사부 <스틸제>
- Ma. 재 질 스틸
- Tr. 처 리 검정 착색

<SUS제>
- Ma. 재 질 스테인레스 스틸 (SUS303해당)

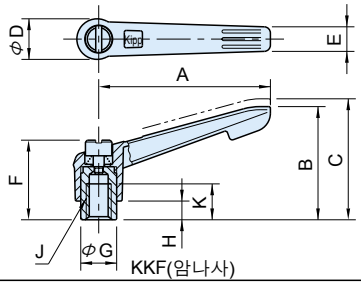

KKF(암나사) KKR(수나사)

타 입		치수	A	B	C	D	E	F	G	H	J
KKF KKR	5	16	40	29.5	33.5	14.5	7.5	24	10	4	M 5×0.8
	6										M 6×1
	8	20	65	41	45	19.5	9.5	29	13.5	6.5	M 8×1.25
	10	22	80	53	57	23	11	37.5	16	10	M10×1.5
	12	24	95	61	65	27.5	13	42.5	19		M12×1.75
	16	26	110	72.5	77.5	32.5	15.5	51	23	12	M16×2

■KKF(암나사)

스틸제				SUS제		K	질량 (g)
품 번			가 격	품 번	가 격		
검 정	오렌지	은 색		크롬도금			
KKF5-BR	KKF5-OG	KKF5-SV	9,000	KKF 5-CR-SUS	23,000	9	30
KKF6-BR	KKF6-OG	KKF6-SV	9,000	KKF 6-CR-SUS	23,000		
KKF8-BR	KKF8-OG	KKF8-SV	11,200	KKF 8-CR-SUS	26,500	12	70
KKF10-BR	KKF10-OG	KKF10-SV	12,700	KKF10-CR-SUS	31,100	14	110
KKF12-BR	KKF12-OG	KKF12-SV	13,800	-	-	17	190
KKF16-BR	KKF16-OG	KKF16-SV	17,300			23	300

기술데이타

수나사 조임력

품 번	KKR5	KKR6	KKR8	KKR10	KKR12	KKR16
나 사 경	M5	M6	M8	M10	M12	M16
회전반경(mm)	30	30	55	70	85	100
허용하중(N)	100	170	210	380	530	860
허용조임력(N)	3100	4300	8000	12800	18600	33500

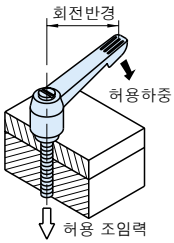

스 틸 제				SUS제		L	질량 (g)
품 번			가 격	품 번	가 격		
검 정	오렌지	은 색		크롬도금			
KKR5×10-BR	KKR5×10-OG	KKR5×10-SV	10,100	KKR 5×10-CR-SUS	26,500	10	30
KKR5×15-BR	KKR5×15-OG	KKR5×15-SV	10,100	KKR 5×15-CR-SUS	26,500	15	31
KKR5×20-BR	KKR5×20-OG	KKR5×20-SV	10,100			20	33
KKR5×25-BR	KKR5×25-OG	KKR5×25-SV	10,100			25	34
KKR5×30-BR	KKR5×30-OG	KKR5×30-SV	10,100	-	-	30	35
KKR5×40-BR	KKR5×40-OG	KKR5×40-SV	11,000			40	37
KKR5×50-BR	KKR5×50-OG	KKR5×50-SV	11,000			50	39
KKR6×10-BR	KKR6×10-OG	KKR6×10-SV	10,100	KKR 6×10-CR-SUS	26,500	10	30
KKR6×15-BR	KKR6×15-OG	KKR6×15-SV	10,100	KKR 6×15-CR-SUS	26,500	15	31
KKR6×20-BR	KKR6×20-OG	KKR6×20-SV	10,100	KKR 6×20-CR-SUS	26,500	20	33
KKR6×25-BR	KKR6×25-OG	KKR6×25-SV	10,100	KKR 6×25-CR-SUS	26,500	25	34
KKR6×30-BR	KKR6×30-OG	KKR6×30-SV	10,100	KKR 6×30-CR-SUS	26,500	30	35
KKR6×40-BR	KKR6×40-OG	KKR6×40-SV	11,000	-	-	40	37
KKR6×50-BR	KKR6×50-OG	KKR6×50-SV	11,000			50	39
KKR8×15-BR	KKR8×15-OG	KKR8×15-SV	11,500	KKR 8×15-CR-SUS	29,900	15	70
KKR8×20-BR	KKR8×20-OG	KKR8×20-SV	11,500	KKR 8×20-CR-SUS	29,900	20	72
KKR8×25-BR	KKR8×25-OG	KKR8×25-SV	11,500	KKR 8×25-CR-SUS	29,900	25	75
KKR8×30-BR	KKR8×30-OG	KKR8×30-SV	11,500	KKR 8×30-CR-SUS	29,900	30	78
KKR8×40-BR	KKR8×40-OG	KKR8×40-SV	12,700	KKR 8×40-CR-SUS	31,000	40	80
KKR8×50-BR	KKR8×50-OG	KKR8×50-SV	13,800	-	-	50	82
KKR8×60-BR	KKR8×60-OG	KKR8×60-SV	13,800			60	84
KKR10×20-BR	KKR10×20-OG	KKR10×20-SV	13,800	KKR10×20-CR-SUS	35,700	20	125
KKR10×25-BR	KKR10×25-OG	KKR10×25-SV	13,800	KKR10×25-CR-SUS	35,700	25	128
KKR10×30-BR	KKR10×30-OG	KKR10×30-SV	13,800	KKR10×30-CR-SUS	35,700	30	132
KKR10×40-BR	KKR10×40-OG	KKR10×40-SV	13,800			40	140
KKR10×50-BR	KKR10×50-OG	KKR10×50-SV	13,800			50	145
KKR10×60-BR	KKR10×60-OG	KKR10×60-SV	15,000			60	150
KKR12×25-BR	KKR12×25-OG	KKR12×25-SV	15,000			25	210
KKR12×30-BR	KKR12×30-OG	KKR12×30-SV	15,000			30	215
KKR12×40-BR	KKR12×40-OG	KKR12×40-SV	17,300			40	220
KKR12×50-BR	KKR12×50-OG	KKR12×50-SV	17,300			50	230
KKR12×60-BR	KKR12×60-OG	KKR12×60-SV	17,300			60	240
KKR12×70-BR	KKR12×70-OG	KKR12×70-SV	17,300	-	-	70	250
KKR12×80-BR	KKR12×80-OG	KKR12×80-SV	17,300			80	260
KKR12×90-BR	KKR12×90-OG	KKR12×90-SV	17,300			90	270
KKR16×30-BR	KKR16×30-OG	KKR16×30-SV	20,700			30	340
KKR16×40-BR	KKR16×40-OG	KKR16×40-SV	23,000			40	355
KKR16×50-BR	KKR16×50-OG	KKR16×50-SV	23,000			50	370
KKR16×60-BR	KKR16×60-OG	KKR16×60-SV	23,000			60	380
KKR16×70-BR	KKR16×70-OG	KKR16×70-SV	24,200			70	390
KKR16×80-BR	KKR16×80-OG	KKR16×80-SV	24,200			80	400
KKR16×90-BR	KKR16×90-OG	KKR16×90-SV	24,200			90	410

사용예 및 사용방법

레버를 들어올리면, 맞물려 있던 레버와 나사부의 세레이션이 떨어집니다.

레버가 자유자재로 움직일 때 희망위치까지 돌려 주세요.

손을 떼면 내장스프링의 힘으로 레버가 돌아가 클램프할 수 있는 상태가 됩니다. (톱니바퀴수 30°의 경우,계산식360°/30=12° 12°마다 세레이션이 맞물립니다)

<<수주제작품에 대해>>

※스틸제(-BR,-OG,-SV)에 대해서 SUS제의 수주제작을 받습니다. 각품번 마지막에 (-SUS)를 붙혀 발주하세요. 가격/납기는 별도 견적 드리겠습니다.

기입예 검정(암나사)의 경우 : KKF 5-BR-SUS 오렌지(수나사)의 경우 : KKR 5×10-OG -SUS

KF,KR 클램프 레버

SUS
방 청

KF(암나사)

KR(수나사)

레 버 Ma. **재 질** 아연 다이캐스트
Tr. **처 리** 도장
Co. **색 상** 은색

나사부 <스틸제>
Ma. **재 질** 스틸
Tr. **처 리** 검정 착색

<SUS제>
Ma. **재 질** 스테인레스 스틸
(SUS303해당)

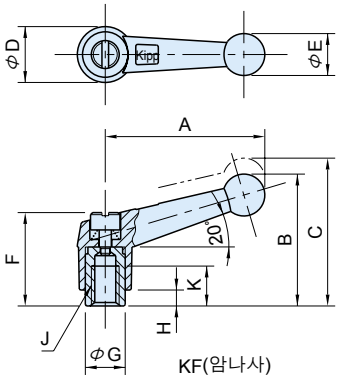

타 입		치수	A	B	C	D	E	F	G	H	J
KF KF-SUS KR KR-SUS	4	16	40	33	37	14	10.5	24	10	4	M 4×0.7
	5										M 5×0.8
	6										M 6×1
	8	20	65	46	50	18.5	15.5	29	13.5	6.5	M 8×1.25
	10	22	80	58	62	22	17	37.5	16	10	M10×1.5
	12	24	95	67	71	26	19	42.5	19		M12×1.75
	16	26	110	79	84	31	22	51	23	12	M16×2

기술데이타

수나사 조임력

품 번	KR4	KR5	KR6	KR8	KR10	KR12	KR16
나 사 경	M4	M5	M6	M8	M10	M12	M16
회전반경(mm)	30	30	30	55	70	85	100
허용하중(N)	50	100	170	210	380	530	860
허용조임력(N)	1800	3100	4300	8000	12800	18600	33500

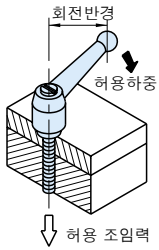

■KF(암나사)

스 틸 제		SUS제		K	질량 (g)
품 번	가 격	품 번	가 격		
KF 4	10,100	-	-	9	30
KF 5	12,700	KF5-SUS	25,300		
KF 6	12,700	KF6-SUS	25,300		
KF 8	16,100	KF8-SUS	33,400	12	80
KF10	17,300	KF10-SUS	38,000	14	120
KF12	19,600	KF12-SUS	44,900	17	190
KF16	23,000	KF16-SUS	58,700	23	300

■KR(수나사)

스 틸 제		SUS제		L	질량 (g)
품 번	가 격	품 번	가 격		
KR 4×10	12,700	-	-	10	30
KR 4×15	12,700			15	31
KR 5×10	13,800	KR5×10-SUS	27,600	10	30
KR 5×15	13,800	KR5×15-SUS	27,600	15	31
KR 5×20	13,800	KR5×20-SUS	27,600	20	33
KR 5×25	13,800	KR5×25-SUS	27,600	25	34
KR 5×30	13,800	KR5×30-SUS	27,600	30	35
KR 6×10	13,800	KR6×10-SUS	27,600	10	30
KR 6×15	13,800	KR6×15-SUS	27,600	15	31
KR 6×20	13,800	KR6×20-SUS	27,600	20	33
KR 6×25	13,800	KR6×25-SUS	27,600	25	34
KR 6×30	13,800	KR6×30-SUS	27,600	30	35
KR 8×15	17,300	KR8×15-SUS	35,700	15	80
KR 8×20	17,300	KR8×20-SUS	35,700	20	81
KR 8×25	17,300	KR8×25-SUS	35,700	25	82
KR 8×30	17,300	KR8×30-SUS	35,700	30	83
KR 8×40	18,400	KR8×40-SUS	39,100	40	85
KR10×20	18,400	KR10×20-SUS	42,600	20	130
KR10×25	18,400	KR10×25-SUS	42,600	25	133
KR10×30	18,400	KR10×30-SUS	42,600	30	140
KR10×40	20,700	KR10×40-SUS	46,000	40	145
KR10×50	20,700	KR10×50-SUS	46,000	50	150
KR12×25	20,700	KR12×25-SUS	49,500	25	215
KR12×30	20,700	KR12×30-SUS	49,500	30	220
KR12×40	21,900	KR12×40-SUS	54,100	40	225
KR12×50	21,900	KR12×50-SUS	57,500	50	230
KR12×60	21,900	KR12×60-SUS	57,500	60	240
KR16×30	25,300	KR16×30-SUS	66,700	30	360
KR16×40	27,600	KR16×40-SUS	73,600	40	375
KR16×50	27,600	KR16×50-SUS	73,600	50	390
KR16×60	27,600	KR16×60-SUS	73,600	60	400

사용예 및 사용방법

레버를 들어올리면, 맞물려 있던 레버와 나사부의 세레이션이 떨어집니다.

레버가 자유자재로 움직일 때 희망위치까지 돌려 주세요.

손을 떼면 내장스프링의 힘으로 레버가 돌아가 클램프할 수 있는 상태가 됩니다.
(톱니바퀴수 30˚의 경우,계산식360˚/30=12˚
12˚마다 세레이션이 맞물립니다)

TLF-N,TL-N.STF-N,ST-N 텐션 레버, 안전 텐션 레버

SUS
방 청

TLF-N(암나사)

ST-N (수나사)

본체,레버부 <스틸제>
Ma. 재 질 스틸
Tr. 처 리 분체도장
Co. 색 상 검정
<SUS제>
Ma. 재 질 스테인레스 스틸

나사부 <스틸제>
Ma. 재 질 스틸
Tr. 처 리 검정 착색
<SUS제>
Ma. 재 질 스테인레스 스틸

그 립 Ma. 재 질 페놀 수지
Co. 색 상 검정

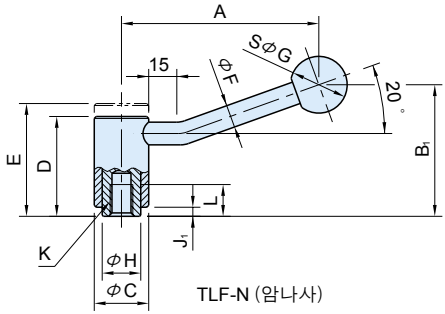

TLF-N (암나사)

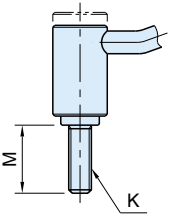

TL-N (수나사)

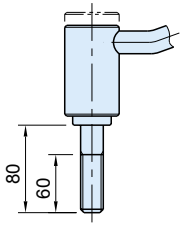

* TL20×80N은 윗그림입니다.

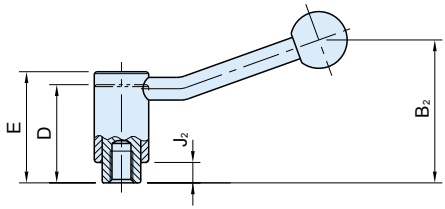

STF-N(암나사)

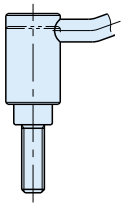

ST-N (수나사)

타 입		치수	A	B_1	B_2	C	D	E	F	G	H	J_1	J_2	K
TLF-N TL-N STF-N ST-N	10	22	87	58	63	24	44	49	10	25	16	4	9	M10×1.5
	12	24	106	68	74	28	51	57	12	32	19	5	11	M12×1.75
	16	26	128	80	87	33	57	64	13		23		12	M16×2
	20	36		89	-	41	67	75			30	6	-	M20×2.5

특 징

- 나사외경이 굵고, 레버도 길어, 작은 힘으로 큰 조임력을 얻을 수 있습니다.
- 손잡이 볼 이외에는 모두 스틸제이므로 견고하고 강력합니다.
- 안전 텐션 레버는 레버를 누르면 톱니바퀴물림이 작용하는 푸쉬록 형으로, 손을 떼면 내장 스프링으로 레버는 원 상태로 돌아가 다시 프리하게 회전시킬 수 있으므로, 실수로 접촉해도 안심입니다.

■TLF-N(텐션 레버, 수나사)

스틸제		SUS 제		L	질량 (g)
품 번	가 격	품 번	가 격		
TLF10N	29,900	TLF10N-SUS	79,400	14	170
TLF12N	35,700	TLF12N-SUS	100,100	17	260
TLF16N	43,700	TLF16N-SUS	115,000	23	400
TLF20N	51,800	TLF20N-SUS	138,000	27	670

■TL-N(텐션 레버, 수나사)

스틸제		SUS 제		M	질량 (g)
품 번	가 격	품 번	가 격		
TL10×30N	31,100	TL10×30N-SUS	86,300	30	180
TL10×40N	32,200	TL10×40N-SUS	88,600	40	190
TL10×50N	32,200	TL10×50N-SUS	88,600	50	205
TL12×30N	39,100	TL12×30N-SUS	107,000	30	295
TL12×40N	39,100	TL12×40N-SUS	110,400	40	300
TL12×50N	39,100	TL12×50N-SUS	110,400	50	310
TL12×60N	39,100	TL12×60N-SUS	110,400	60	320
TL16×30N	46,000	TL16×30N-SUS	126,500	30	460
TL16×40N	48,300	TL16×40N-SUS	126,500	40	470
TL16×50N	48,300	TL16×50N-SUS	126,500	50	485
TL16×60N	48,300	TL16×60N-SUS	126,500	60	500
TL20×40N	56,400	TL20×40N-SUS	161,000	40	850
TL20×60N	56,400	TL20×60N-SUS	161,000	60	895
TL20×80N	58,700	TL20×80N-SUS	161,000	80	935

■STF-N(안전 텐션 레버, 암나사)

품 번	L	질량 (g)	가 격
STF10N	14	160	31,100
STF12N	17	250	39,100
STF16N	23	370	47,200

■ST-N(안전 텐션 레버, 수나사)

품 번	M	질량 (g)	가 격
ST10×30N	30	180	33,400
ST10×40N	40	188	34,500
ST10×50N	50	195	34,500
ST12×30N	30	280	40,300
ST12×40N	40	290	42,600
ST12×50N	50	300	42,600
ST12×60N	60	310	42,600
ST16×30N	30	470	48,300
ST16×40N	40	485	50,600
ST16×50N	50	500	50,600
ST16×60N	60	515	50,600

사용예 및 사용방법

■TLF-N,TL-N(텐션 레버,수나사)의 경우

레버를 들어올리면, 맞물려 있던 레버와 나사부의 세레이션이 떨어집니다.

레버가 자유자재로 움직일 때 희망위치까지 돌려 주세요.

손을 떼면 내장스프링의 힘으로 레버가 돌아가 클램프할 수 있는 상태가 됩니다. (톱니바퀴수 24의 경우, 계산식360˚/24=15˚ 15˚마다 세레이션이 맞물립니다)

■STF-N,ST-N(안전 텐션 레버, 수나사)의 경우

레버가 자유자재로 움직일 때 희망 위치까지 돌려 주세요.

레버를 내리면 클램프할 수 있는 상태가 됩니다.(톱니바퀴수24˚의 경우 360˚/24=15˚ 15˚마다 세레이션이 맞물립니다)

손을 떼면 내장 스프링의 힘으로 레버가 올라가, 레버와 나사부의 세레이션이 떨어지므로 레버가 프리해집니다.

기술데이타

수나사 조임력

타 입	TL-N,ST-N			
	10	12	16	20
나 사 경	M10	M12	M16	M20
회전반경(mm)	87	106	128	128
허용하중(N)	300	420	670	1080
허용조임력(N)	12800	18600	33500	52300

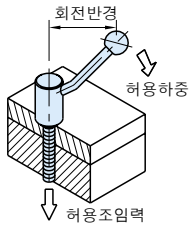

FTF,FT 수평 텐션 레버

SUS
방 청

FTF(암나사)

FT(수나사)

본 체 <스틸제>
Ma. **재 질** 스틸
Tr. **처 리** 검정 착색

<SUS제>
Ma. **재 질** 스테인레스 스틸 (SUS303해당)

그 립 Ma. **재 질** 페놀 수지
Co. **색 상** 검정

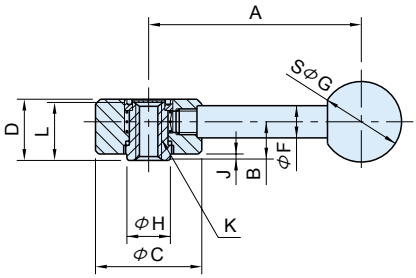

FTF(암나사)

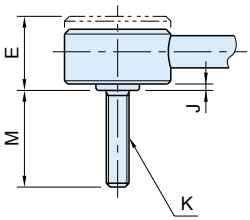

FT(수나사)

타 입		치수	A	B	C	D	E	F	G	H	J	K
FTF FTF-SUS FT FT-SUS	8	26	102	12	33	19	23	10	25	13.5	2	M 8×1.25
	10	30	131	13.5	41	22	26	12	30	19		M10×1.5
	12											M12×1.75
	16	36	148	17	45	28	33	14	35	23		M16×2

특 징

- 본체 높이가 낮은 데다가 레버 각도가 0°로 수평하므로 상하 스페이스가 없는 곳에 최적입니다.
- 스페이스에 여유 공간이 있는 경우에도, 물론 사용 할 수 있습니다. 수평한 스타일이 모던한 느낌을 선사합니다.
- 선회경이 크므로, 다른 레버와 비교해 동일 나사외경으로 같은 조임력을 얻는데에, 최소의 힘으로 충분합니다.
- 클램프 레버와 비교해 치수가 많으므로, 세심하게 레버위치를 조정할 수 있습니다.

스틸제		SUS 제		L	질량 (g)
품 번	가 격	품 번	가 격		
FTF 8	28,800	FTF 8-SUS	79,400	18	160
FTF10	35,700	FTF10-SUS	97,800	21	290
FTF12	35,700	FTF12-SUS	97,800		
FTF16	42,600	FTF16-SUS	115,000	27	450

■FT(수나사)

스틸제		SUS 제		M	질량 (g)
품 번	가 격	품 번	가 격		
FT 8×30	29,900	FT 8×30-SUS	82,800	30	180
FT 8×40	31,000	FT 8×40-SUS	86,300	40	185
FT 8×50	31,000	FT 8×50-SUS	86,300	50	190
FT10×30	36,800	FT10×30-SUS	101,200	30	320
FT10×40	39,100	FT10×40-SUS	107,000	40	325
FT10×50	39,100	FT10×50-SUS	107,000	50	330
FT10×60	39,100	FT10×60-SUS	107,000	60	340
FT12×30	39,100	FT12×30-SUS	107,000	30	330
FT12×40	39,100	FT12×40-SUS	107,000	40	340
FT12×50	39,100	FT12×50-SUS	107,000	50	345
FT12×60	39,100	FT12×60-SUS	107,000	60	355
FT16×40	46,000	FT16×40-SUS	126,500	40	550
FT16×50	46,000	FT16×50-SUS	126,500	50	565
FT16×60	46,000	FT16×60-SUS	126,500	60	580

사용예 및 사용방법

레버를 들어올리면, 맞물려 있던 레버와 나사부의 세레이션이 떨어 떨어집니다.

레버가 자유자재로 움직일 때 희망위치까지 돌려 주세요.

손을 떼면 내장 스프링의 힘으로 레버가 돌아가 클램프할 수 있는 상태가 됩니다. (톱니바퀴수 30의 경우, 계산식360˚/30=12˚ 12˚마다 세레이션이 맞물립니다.)

기술데이타

수나사 조임력

품 번	FT8	FT10	FT12	FT16
나 사 경	M8	M10	M12	M16
회전반경(mm)	102	130	130	148
최대하중(N)	110	210	350	580
최대조임력(N)	8000	12800	18600	33500

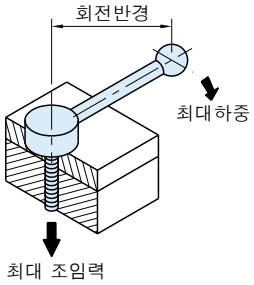

FLR,FLS 휙스드 레버

FLR(센터홀) FLS(사각홀)

Ma. 재 질 아연 다이캐스트
Tr. 처 리 도장
Co. 색 상 은회색

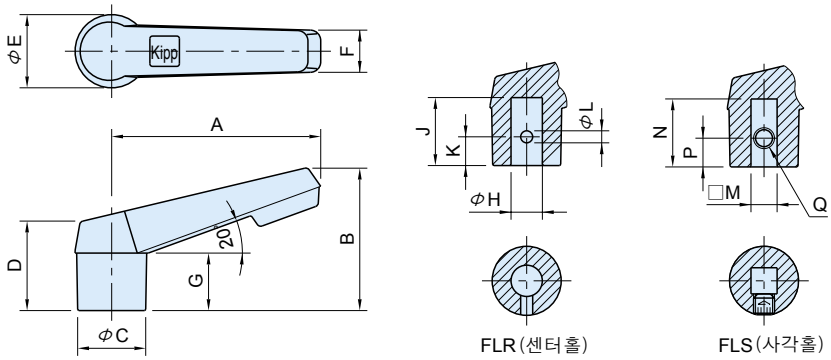

품 번	A	B	C	D	E	F	G	H (H9)	J	K	L	질량 (g)	가 격
FLR 6	40	27	13.5	17	14	8	11	6	13	5.5	2.3	25	6,700
FLR 8	65	36.5	18	18	18.5	9		8	16		2.8	50	7,900
FLR10	80	45	21.5	22	22	11	14	10	18	7	3.8	80	10,100
FLR12	95	54	25.5	26	26	13	17	12	20	8.5		135	13,800
FLR16	110	63	30.5	31	31	16	21	16	26	10.5	4.8	225	17,300

품 번	A	B	C	D	E	F	G	M (H11)	N	P	Q	질량 (g)	가 격
FLS 5	40	27	13.5	17	14	8	11	5	13	5.5	M×0.7	25	7,400
FLS 6	65	36.5	18	18	18.5	9		6	16			50	9,400
FLS 8	80	45	21.5	22	22	11	14	8	18	7	M5×0.8	80	10,700
FLS10	95	54	25.5	26	26	13	17	10	20	8.5		135	13,800
FLS12	110	63	30.5	31	31	16	21	12	26	10.5		225	17,300

부속품

육각렌치 고정나사(FLS 각 홀)

특 징

- FLR 센터홀은 핀 홀 있음
- FLS 사각혹은 육각렌치 나사로 취부

주의사항

- 판매는 재고만으로 대응하므로, 미리 양해구합니다.

ACR1000,ACL1000 액티마 클램프

NEW

본체 및 레버 Ma. **재 질** 스틸
Tr. **처 리** 검정 착색, 열처리
본체 커버 Ma. **재 질** 폴리아세탈
그 립 Ma. **재 질** 페놀 수지
Co. **색 상** 검정

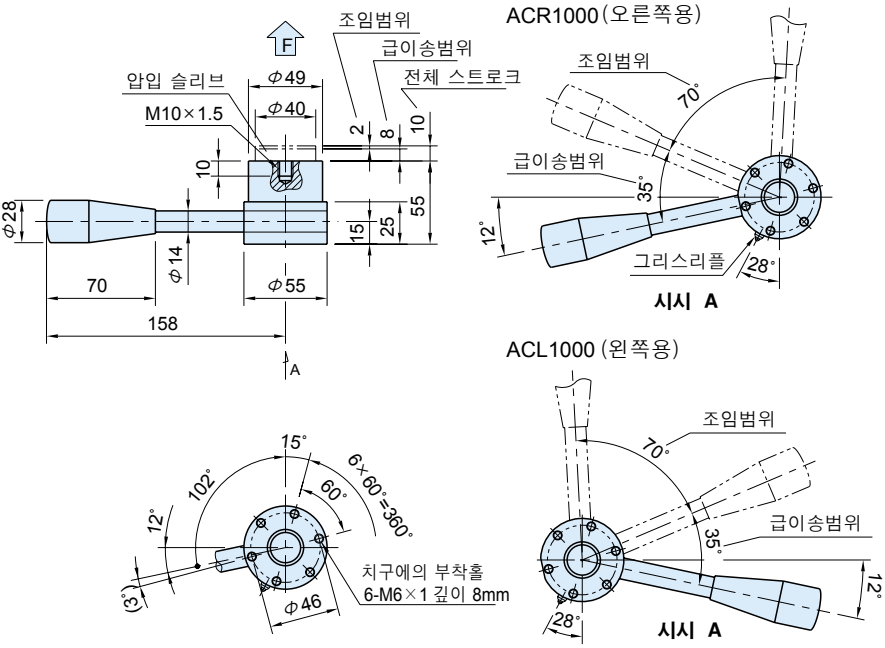

품 번	클램프력 F(kN)	질량 (g)	가 격
ACR1000	10	835	667,000
ACL1000			

특 징

- 심플하고 기능적인 치구 공구를 위한 퀵 액션의 캠클램프입니다.
- 견고한데다가 완전밀폐구조이므로 절삭칩으로부터 안전합니다.
- 급이송범위는 8mm로,응용범위가 넓고, 치공구를 심플하게 설계할 수 있습니다.
- 조임범위가 2mm이므로, 공차1.5mm까지의 가공물이라면 안전하게 클램프됩니다.
- 최대조임력은 약 10kN입니다.
- 치구에의 취부홀에서 보아(화살표시A)ACR1000은 오른쪽으로 ACL1000은 왼쪽으로 돌리면 슬리브가 나옵니다.
- 압입슬리브에 탭 홀이 설계되어 있으므로, 각종 어태치먼트를 취부할 수 있습니다.

ACR,ACL 액티마 클램프

본체 및 슬리브	Ma. 재 질	SUM22L
	Tr. 처 리	검정 착색
레버	Ma. 재 질	SUM22
	Tr. 처 리	검정착색
본체커버	Ma. 재 질	폴리아미드 (유리섬유강화수지)
그립	Ma. 재 질	페놀수지
	Co. 색 상	빨강

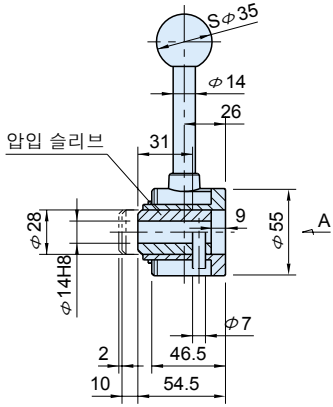

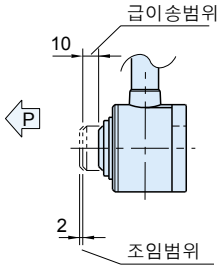

ACR(오른손잡이용)

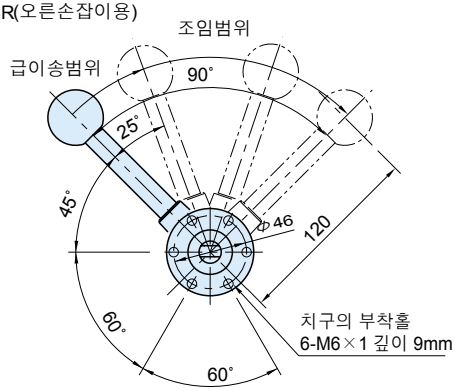

시시 A

ACL(왼손잡이용)

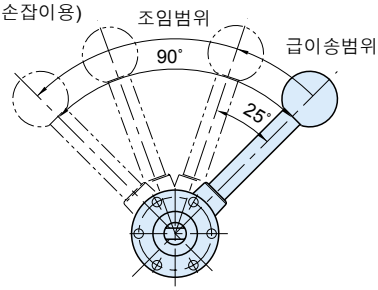

시시 A

품 번	질량 (g)	가 격
ACR	755	345,000
ACL		345,000

특 징

- 심플하고 기능적인 치구공구를 위한 퀵액션 클램프입니다.
- 견고한데다가 완전밀폐구조이므로 절삭칩으로부터 안전합니다.
- 급이송범위는 10mm이므로, 응용범위가 넓고, 치공구를 심플하게 설계할 수 있습니다.
- 조임범위가 2mm이므로 공차1.5mm까지의 가공물이라면 안전하게 클램프됩니다.
- 최대조임력은 약 4905N입니다.(레버최대하중400N일 때)
- 치구에의 치부홀에서 보아(화살표시A)ACR은 오른쪽으로 ACL은 왼쪽으로 돌리면 슬리브가 나옵니다.
- 슬리브는 열처리되어 있지 않으므로 가공할 수 있습니다.

주의사항

레버 최대하중400N

기술데이타

캠 부분

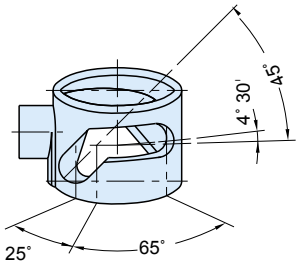

AC-1,AC-2,AC-3 액티마 클램프 악세사리

AC-1 (디스크)

AC-2 (테이퍼)

AC-3 (V블록)

Ma. 재 질 S45C
Tr. 처 리 표면 열처리 검정 착색
Ha. 경 도 HRC39~45

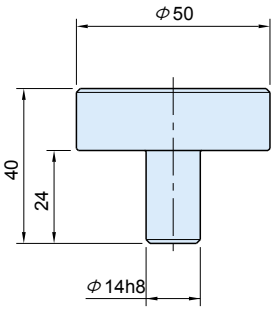

AC-1 (디스크)

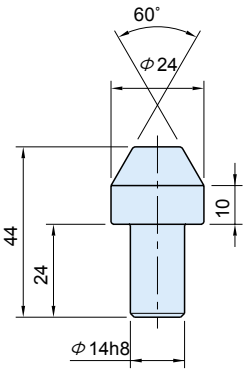

AC-2 (테이퍼)

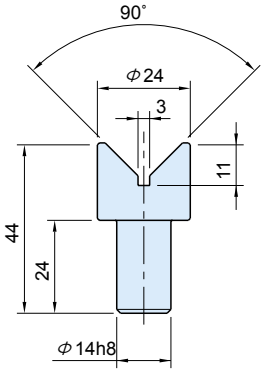

AC-3 (V블록)

품 번	질량 (g)	가 격
AC-1	275	12,700
AC-2	85	7,400
AC-3	80	13,800

특 징

- 삽입만으로 액티마 클램프에 취부할 수 있습니다. 떨어지지 않도록 고정할 경우는, 추가공해 주세요.

ARN 아니스 클램프

하우징 Ma. **재 질** 스틸
Tr. **처 리** 열처리 도장
Co. **색 상** 은회색

그 립 Ma. **재 질** 페놀수지
Co. **색 상** 빨강

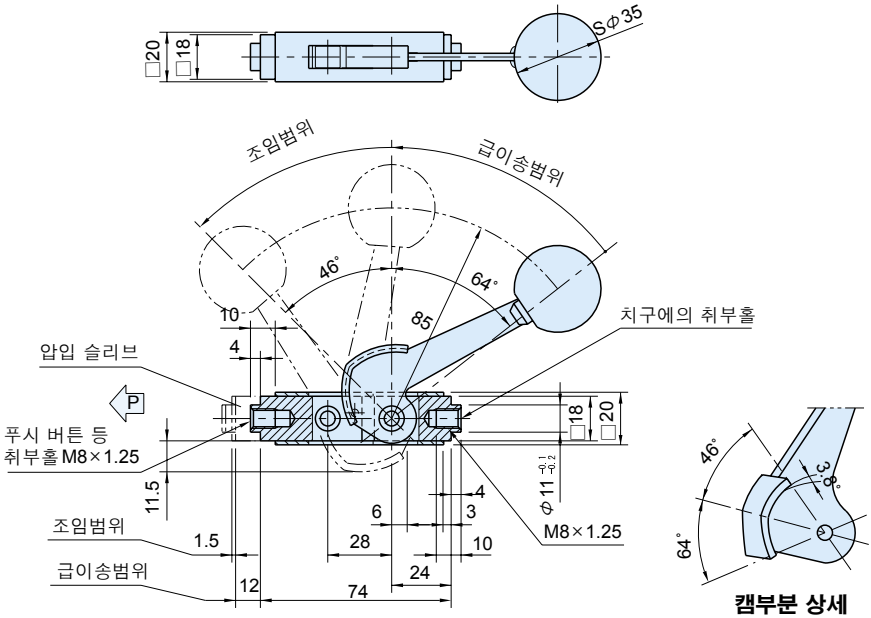

품 번	질량 (g)	가 격
ARN	250	241,500

주의사항

- 레버 최대하중 530N
- 선단 악세사리는 별매입니다.

특 징

- 소형/경량으로 착탈이 용이,1개로 몇종류의 치구에 겸용할 수 있습니다.
- 12mm 급이송범위로 응용범위가 넓어 치공구를 심플하게 설계할 수 있습니다.
- 조임범위가 1.5mm이므로 공차 1mm까지의 가공물이라면 안전하게 클램프됩니다.
- 최대 조임력은 약 4905N입니다.
  (레버 최대 하중 530N일 때)

AR-1,AR-2,AR-3 아니스 클램프 악세사리

AR-1 (푸쉬버튼)

AR-2 (텐션요크)

AR-3 (포크)

<AR-1>
Ma. 재 질 S45C
Tr. 처 리 표면 열처리,검정 착색

<AR-2>
Ma. 재 질 SS400
Tr. 처 리 검정 착색

<AR-3>
Ma. 재 질 S50C
Tr. 처 리 검정착색

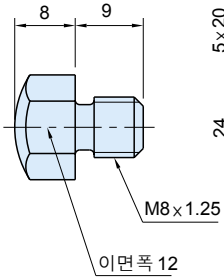

AR-1 (푸쉬버튼)

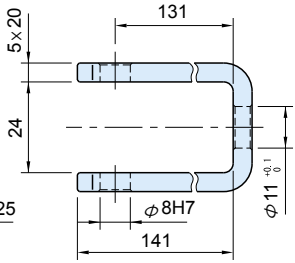

AR-2 (텐션요크)

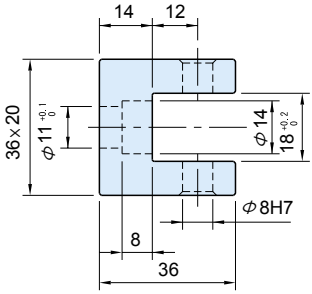

AR-3 (포크)

품 번	질량 (g)	가 격
AR-1	10	5,200
AR-2	260	56,400
AR-3	120	18,400

사용예 및 사용방법

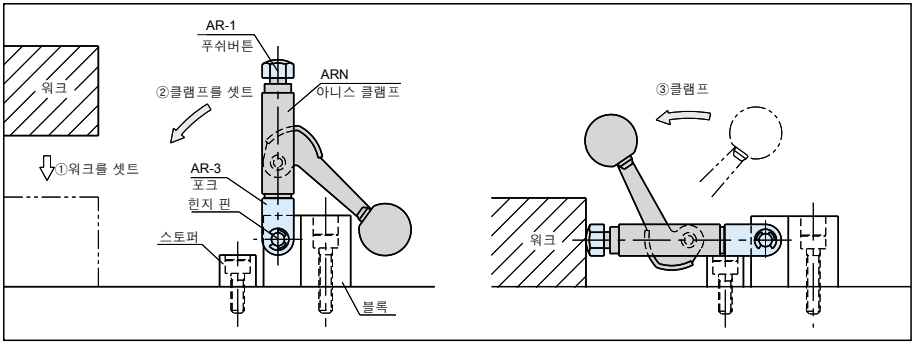

RL 라체트 레버

RL-T(탭홀) RL-R(센터홀) RL-S(사각홀)

본체및 레버 Ma. 재 질 S50C
Tr. 처 리 검정 착색

보스부분 Ma. 재 질 S50C
Tr. 처 리 열처리 검정 착색
Ha. 경 도 HRC58~69

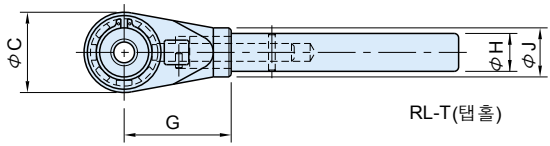

RL-T(탭홀)

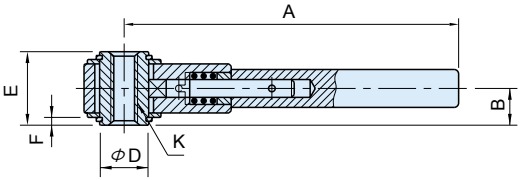

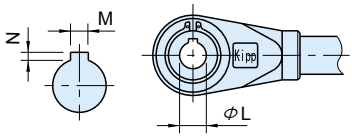

RL-R (센터홀)

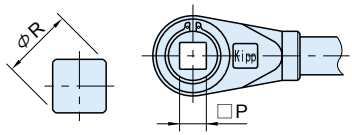

RL-S(사각홀)

타 입		톱니 바퀴수	A	B	C	D	E	F	G	H	J
RL	150	7	150	15.5	36	22	31	3	48	17	22
	180	8	180	19	43	27	38	4	54	20	26
	230		230	21	51	35	42		70	24	30
	300	9	300	23.5	61	42	47		80	28	35
	400	11	400	26.5	82	60	53	5	110	32	38

■RL-T(탭홀)

품 번	K	질량 (g)	가 격
RL150T	M12×1.75	460	195,500
RL180T	M16×2	760	230,000
RL230T	M20×2.5	1,350	299,000
RL300T	M24×3	2,300	414,000
RL400T	M36×4	4,200	793,500

■RL-S(사각홀)

품 번	P (H11)	R	질량 (g)	가 격
RL150S	12	16.05	460	218,500
RL180S	14	17.98	760	276,000
RL230S	17	22.05	1,350	368,000
RL300S	22	26.57	2,300	506,000
RL400S	32	41.83	4,200	966,000

■RL-R(센터홀)

품 번	L (H7)	M	N	질량 (g)	가 격
RL150R	12	4	1.8	460	241,500
RL180R	16	5	2.3	760	299,000
RL230R	20	6	2.8	1,350	402,500
RL300R	25	8	3.3	2,300	563,500
RL400R	30			4,200	1,035,000

특 징

- 정/역 양방향에 작용하는 강력 라체트 레버
- 좁은 곳에서의 작업에 편리합니다.

사용예 및 사용방법

① 클릭(거는 부분)은 라체트와 맞물려 있습니다.

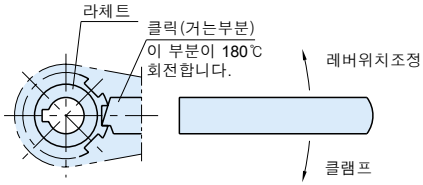

② 레버를 자기앞쪽으로 빼면 클릭이 라체트에서 빠지므로, 레버를 180°돌려주세요.

③ 손을 떼면 레버는 스프링에 의해 돌아가, 클릭과 라체트가 맞물립니다.
이것으로 역방향으로 클램프할수 있게 됩니다.

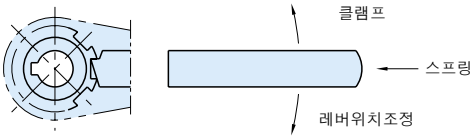

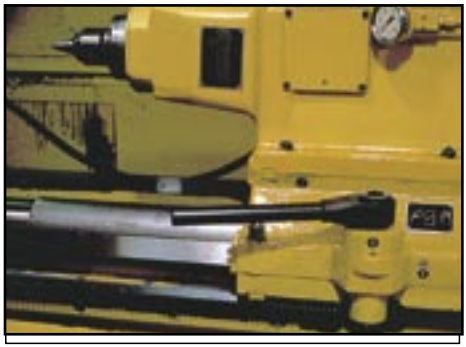

기술데이타

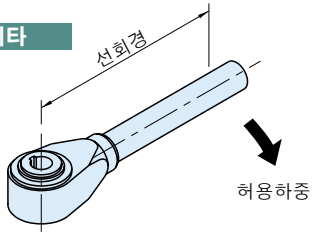

RL 기계강도

타 입	RL150	RL180	RL230	RL300	RL400
선회경 (N)	123	154	210	260	360
허용하중 (N)	300	350	400	600	750
최대토르크 (N.m)	36.9	53.9	84	156	270

SPN-A 스 팬 록

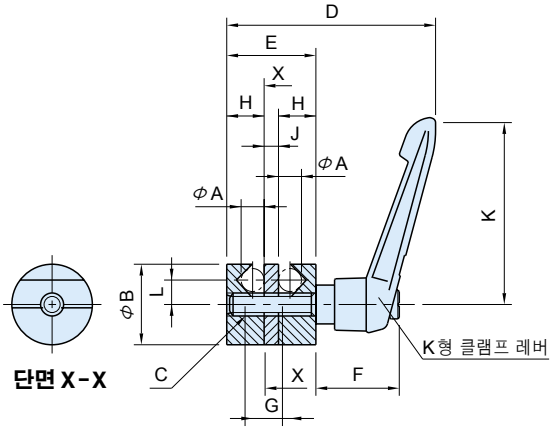

본 체
Ma. 재 질 알미늄(Al-Zn계 합금)
Tr. 처 리 알루마이트 표면처리
Co. 색 상 은색

품 번	A 주1)	B	C	D	E	F	G	H	J	K
SPN 8A	8	28	M 8×1.25	72	31	29	13	13	5	65
SPN10A	10	32		76	35		15	15		
SPN12A	12	36		81	40		18	17	6	
SPN16A	16	45	M10×1.5	103	50	37.5	22	22		80

품 번	L	질량 (g)	부속 K형 클램프 레버	가 격
SPN 8A	8.5	125	KKR 8×30-BR	101,200
SPN10A	9.5	140	KKR 8×35-BR 주2)	107,000
SPN12A	10.5	170	KKR 8×40-BR	115,000
SPN16A	13.5	295	KKR10×50-BR	138,000

주1) A치수는 샤프트 지름입니다.
주2) KKR8x35-BR의 K형 클램프 레버는 단품으로는 취급하고 있지 않습니다.

특 징

- 교차하는 샤프트가 자유로운 각도에서 고정가능합니다.
- 클램프 레버는 KKR-BR형을 사용하고 있으며 레버를 들어올려 자유로운 방향으로 셋트할 수 있습니다.

참조페이지

K형 클램프 레버는 P.166를 보세요.

사용예 및 사용방법

치구나 기계의 샤프트 누를 때

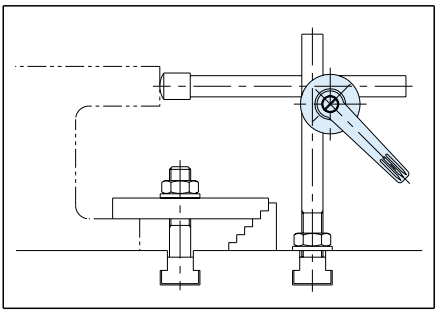

PGL 필라 그립 레버

SUS 방청 PRICE DOWN

Original ELESA Model BL.366

그 립 Ma. **재 질** 페놀수지
Co. **색 상** 검정

샤프트 <스틸제>
Ma. **재 질** SS400
Tr. **처 리** 아연도금
Co. **색 상** 무광택 은색

<SUS제>
Ma. **재 질** 스테인레스 스틸

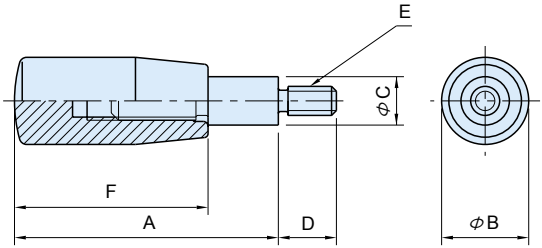

: 가격다운

스틸제		SUS제		A	B	C	D	E	F	질량 (g)
품 번	가 격	품 번	가 격							
PGL 6× 63	8,600	PGL 6×63-SUS	9,200	63	18	10	12	M 6×1	40	38
PGL 6× 80	9,000	PGL 6×80-SUS	9,800	80						49
PGL 6×100	9,200	PG 6×100-SUS	10,400	100						61
PGL 8× 80	9,300	PGL 8×80-SUS	9,800	80	21		20	M 8×1.25	50	57
PGL 8×100	9,300	PGL 8×100-SUS	9,800	100						73
PGL 8×125	9,900	PGL 8×125-SUS	10,400	125						85
PGL10×100	10,700	PGL10×100-SUS	11,500	100	23	12	25	M10×1.5	65	82
PGL10×125	11,300	PGL10×125-SUS	12,100	125						112
PGL10×160	12,700	PGL10×160-SUS	13,200	160						154
PGL12×125	13,800	PGL12×125-SUS	15,000	125	26	14	30	M12×1.75	80	166
PGL12×160	15,000	PGL12×160-SUS	16,700	160						208
PGL12×200	16,100	PGL12×200-SUS	18,400	200						256

특 징

- 그립은 elesa PG형을 사용하고 있습니다.(P.92 참조)
- 그립은 나사 꽂혀 있습니다.

OGL 타원 그립 레버

SUS 방청 PRICE DOWN

Original ELESA Model BL.368

그 립 Ma. **재 질** 페놀수지
Co. **색 상** 검정

샤프트 <스틸제>
Ma. **재 질** SS400
Tr. **처 리** 아연도금
Co. **색 상** 무광택 은색

<SUS제>
Ma. **재 질** 스테인레스 스틸

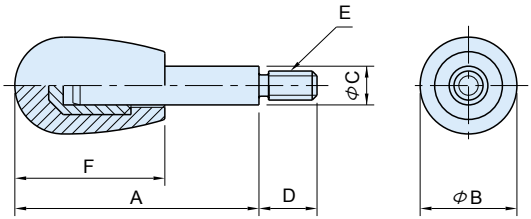

: 가격다운

스틸제		SUS제		A	B	C	D	E	F	질량 (g)
품 번	가 격	품 번	가 격							
OGL 6× 63	6,900	OGL 6× 63-SUS	7,500	63	20	8	12	M 6×1	31	32
OGL 6× 80	7,500	OGL 6× 80-SUS	8,100	80						39
OGL 6×100	7,500	OGL 6×100-SUS	8,600	100						47
OGL 8× 80	8,100	OGL 8× 80-SUS	11,300	80	26	10	20	M 8×1.25	42	69
OGL 8×100	8,900	OGL 8×100-SUS	11,500	100						81
OGL 8×125	9,300	OGL 8×125-SUS	12,700	125						97
OGL10×100	10,700	OGL10×100-SUS	13,800	100	33	12	25	M10×1.5	54	132
OGL10×125	11,300	OGL10×125-SUS	16,100	125						154
OGL10×160	12,700	OGL10×160-SUS	17,300	160						185
OGL12×125	13,800	OGL12×125-SUS	19,600	125	38	14	30	M12×1.75	68	245
OGL12×160	15,000	OGL12×160-SUS	21,900	160						315
OGL12×200	16,100	OGL12×200-SUS	23,000	200						

특 징

- 그립은 elesa OG형을 사용하고 있습니다.(P.90 참조)
- 그립은 압입입니다.

CGL 코니칼 그립 레버

SUS 방 청

Original ELESA Model BL.395

그 립 Ma. **재 질** 페놀수지
Co. **색 상** 검정

샤프트 <스틸제>
Ma. **재 질** SS400
Tr. **처 리** 아연 도금
Co. **색 상** 무광택 은색

<SUS제>
Ma. **재 질** 스테인레스 스틸

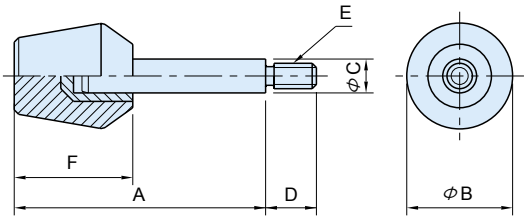

스틸제		SUS제		A	B	C	D	E	F	질량 (g)
품 번	가 격	품 번	가 격							
CGL 6× 63	7,900	CGL 6× 63-SUS	10,700	63	25	8	12	M 6×1	28	35
CGL 6× 80	8,500	CGL 6× 80-SUS	11,300	80						51
CGL 6×100	8,500	CGL 6×100-SUS	12,700	100						69
CGL 8× 80	9,200	CGL 8× 80-SUS	12,700	80	30	10	20	M 8×1.25	33	
CGL 8×100	10,100	CGL 8×100-SUS	13,800	100						81
CGL 8×125	10,700	CGL 8×125-SUS	13,800	125						97
CGL10×100	11,300	CGL10×100-SUS	15,000	100	35	12	25	M10×1.5	39	122
CGL10×125	12,700	CGL10×125-SUS	17,300	125						144
CGL10×160	12,700	CGL10×160-SUS	19,600	160						175
CGL12×125	13,800	CGL12×125-SUS	20,700	125	40	14	30	M12×1.75	45	141
CGL12×160	16,100	CGL12×160-SUS	23,000	160						212
CGL12×200	17,300	CGL12×200-SUS	25,300	200						293

특 징

- 그립은 elesa CG형을 사용하고 있습니다. (P.88 참조)
- 그립은 압입입니다.

CL 컨트롤 레버

Original ELESA Model LBR.

보 스	Ma. 재 질	나일론수지 (유리섬유강화)
	Co. 색 상	검정
인서트	Ma. 재 질	SS400
	Tr. 처 리	검정 착색
센터플레이트	Ma. 재 질	알미늄
	Co. 색 상	무광택 은색
그 립	Ma. 재 질	페놀수지
	Co. 색 상	검정
샤프트	Ma. 재 질	SS400
	Tr. 처 리	크롬도금
	Co. 색 상	무광택 은색

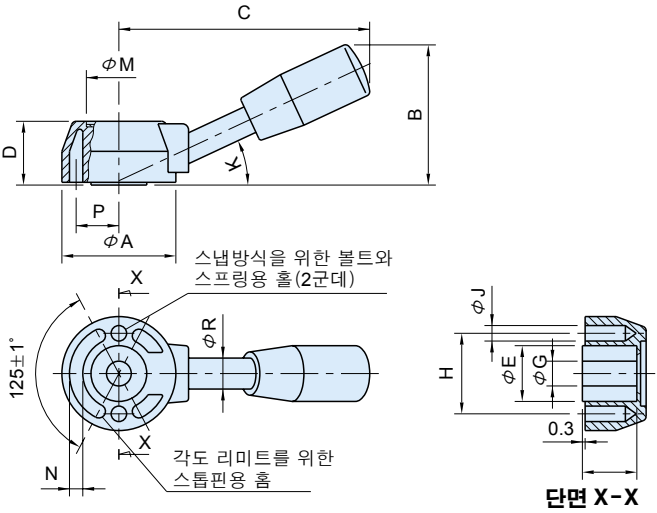

품 번	A	B	C	D	E	F	G (H7)	H	J	K	M	N	P	R	질량 (g)	가 격
CL37	37	46	81	20	18	17	8	26	5	25°	21	4.3	13.8	10	75	17,300
CL45	45	52	108	25	22	22		32	6	20°	25	7.0	17.5		132	21,900
CL54	54	61	127	30	26	27	10	39	8		31	7.3	20.2	12	213	27,600

특 징

- 보스홀의 겉쪽은 취부후에 부속품인 센터 플레이트에서 간단하게 씌울 수 있습니다 .
- 별매품인 볼&스프링(CLB)를 붙혀, 스냅방식으로 이용할 수 있습니다. (그림④참조) 125±1°의 각도에 레버 조작각도를 제한하므로 스냅핀용의 홈이 보스에 설정되어 있습니다.(그림⑥참조)
- 손잡이는 elesa형을 사용하고 있습니다.(P.92 참조)

주의사항

고온 또는 다습한 조건에서 사용할 경우는 수지의 재료특성이 떨어질 우려가 있습니다.

사용예 및 사용방법

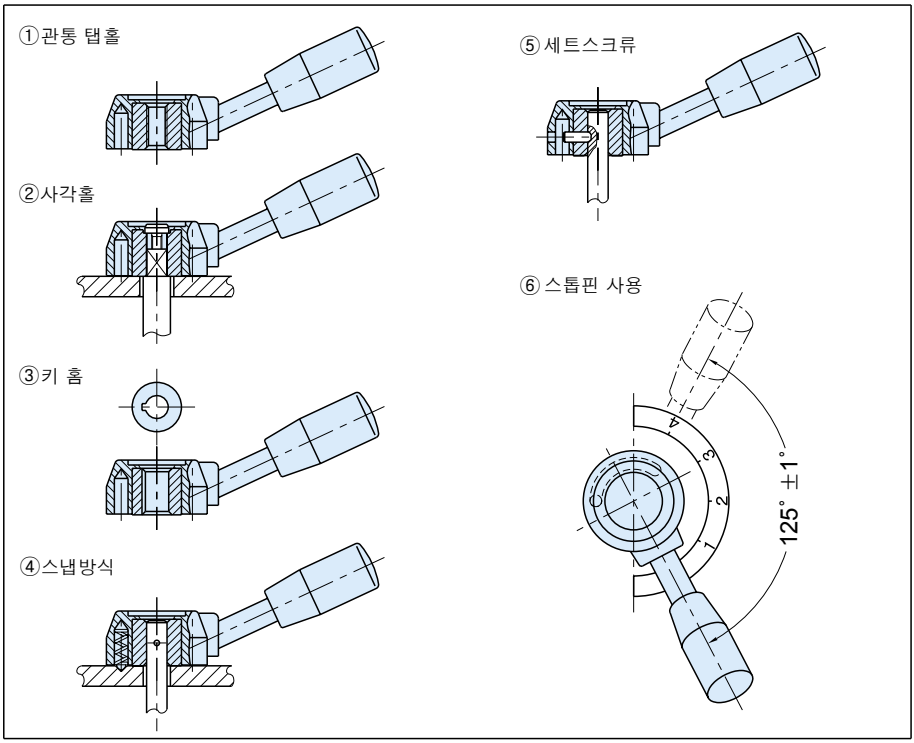

CLB 스냅 방식용 볼 & 스프링

볼
Ma. 재 질 스틸
스프링
Ma. 재 질 스프링강

Original ELESA Model MS

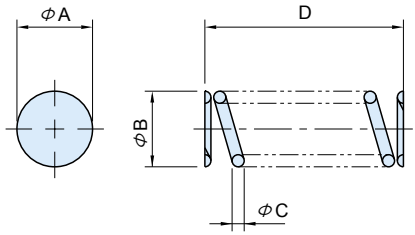

품 번	A	B	C	D (자유길이)	가 격
CLB37	5	5	0.8	18	1,000
CLB45	6	6	1	20	1,200
CLB54	8	8	1.2	21	1,500

특 징

컨트롤 레버(CL)의 스냅방식용의 별매품입니다.

BL 볼 레버

Ma. 재 질 SUM22
Tr. 처 리 크롬도금

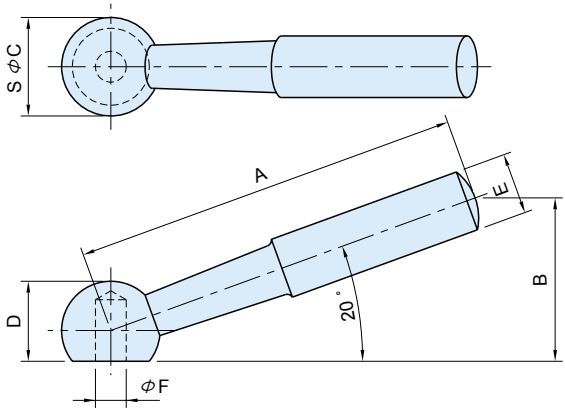

품 번	A	B	C	D	E	F	질량 (g)	가 격
BL1	63	27	16	13	10	5	45	8,500
BL2	80	34	20	16	13		90	11,000
BL3	100	42	25	20	16		170	13,800
BL4	125	53	32	26	20		340	17,300
BL5	160	67	40	32.5	25		640	25,300

WL 스위치 레버

보 스 Ma. 재 질 S45C
Tr. 처 리 검정 착색
샤프트 Ma. 재 질 SS400
Tr. 처 리 검정 착색
그 립 Ma. 재 질 페놀수지
Co. 색 상 검정

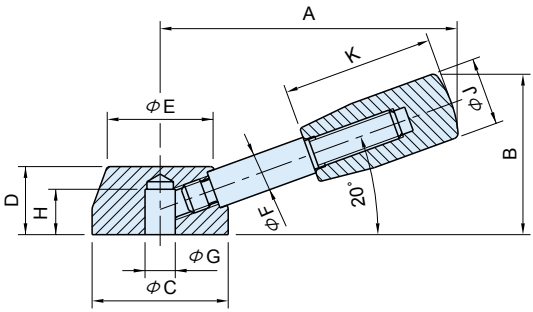

품 번	A	B	C	D	E	F	G (H8)	H	J	K	질량 (g)	가 격
WL 80	80	42	36	18	28	10	8	12	18	40	160	11,500
WL 90	90	48	40	20	32			13			210	12,700
WL100	100	54	45	22.5	36		10	14	21	50	290	13,800
WL125	125	64	50	25	40	12		16	23	65	420	16,100
WL140	140	72	55	28	45		12	19			560	19,600
WL160	160	81	65	32	52	14	14	22	26	80	870	25,300
WL180	180	93	80	40	66	16	16	26	28	90	1,580	34,500

특 징

그립은 elesa PG형을 사용하고 있습니다.
(P.92 참조)

LL 록킹 레버

SUS
방 청

스틸제

SUS제

보 스 <스틸제>
- Ma. 재 질 S45C
- Tr. 처 리 멜라민 도장
- Co. 색 상 검정

<SUS제>
- Ma. 재 질 SUS303

샤프트 <스틸제>
- Ma. 재 질 SS400
- Tr. 처 리 멜라민도장
- Co. 색 상 검정

<SUS제>
- Ma. 재 질 SUS303

그 립
- Ma. 재 질 폴리프로필렌
- Co. 색 상 검정

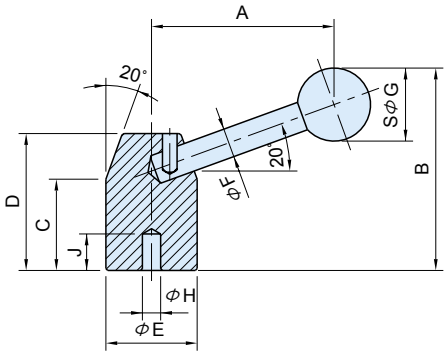

LL-C(센터홀)

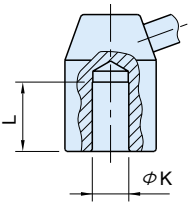

LL-R(리머홀)

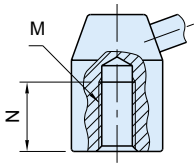

LL-T(탭홀)

타 입		A	B	C	D	E	F	G	H	J	K	L	M	N
LL	50	50	55	25	37.5	25	8	20	5	10	10	19	M10×1.5	20
	75	75	72	30	45	30	10	25			12	22	M12×1.75	25
	100	100	90	35	52.5	35	12	32			16	25	M16×2	30

센터홀 (스틸제)			리머홀 (스틸제)			리머홀 (SUS제)			탭홀 (스틸제)		
품 번	질량(g)	가 격	품 번	질량(g)	가 격	품 번	질량(g)	가 격	품 번	질량(g)	가 격
LL 50C	150	9,200	LL 50R	140	9,200	LL 50R-SUS	140	26,500	LL 50T	142	9,200
LL 75C	280	11,000	LL 75R	255	11,000	LL 75R-SUS	255	33,400	LL 75T	260	11,000
LL 100C	460	13,800	LL100R	410	13,800	LL 100R-SUS	410	42,600	LL100T	420	13,800

특 징

그립은 Venlic PC형의 손잡이를 사용하고 있습니다.
(P.95 참조)